Монолитное ж/б основание под металлическую конструкцию испытательного стенда

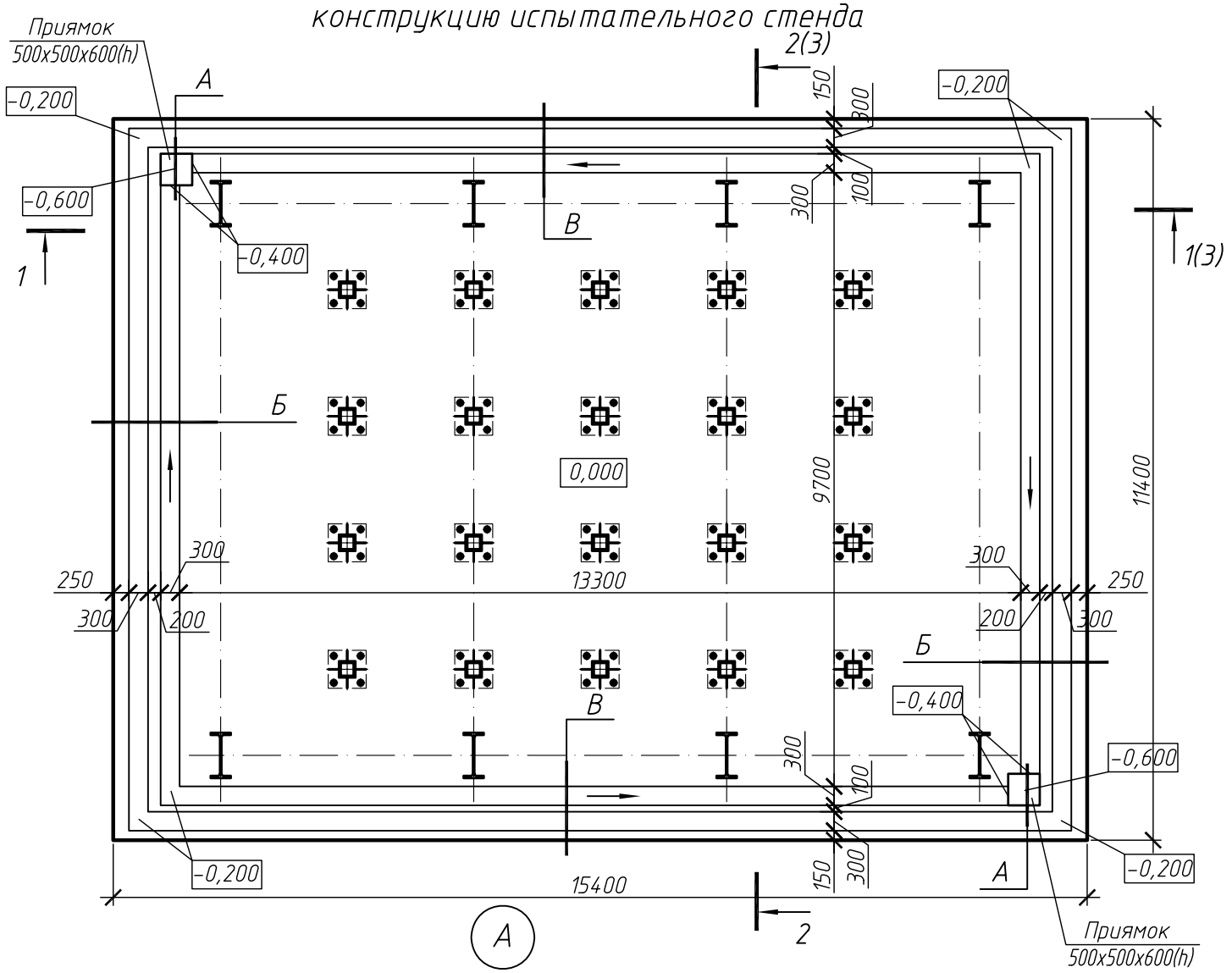

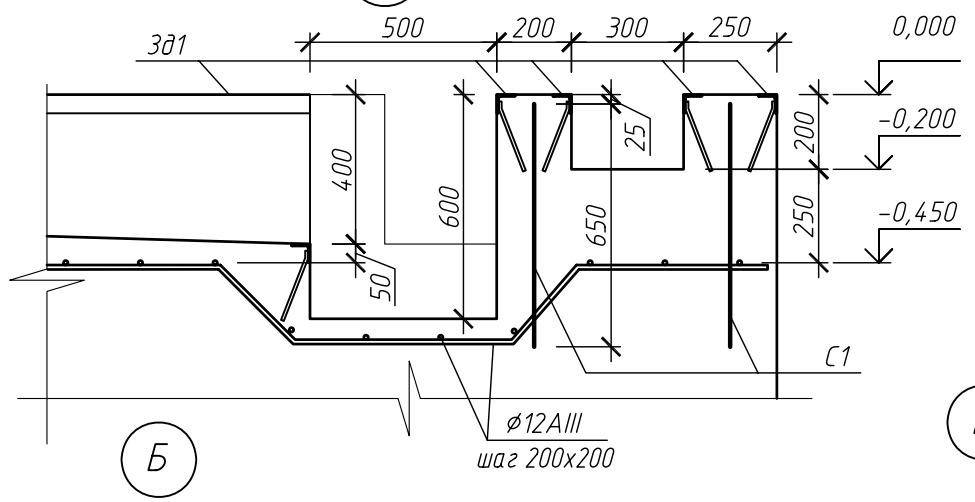

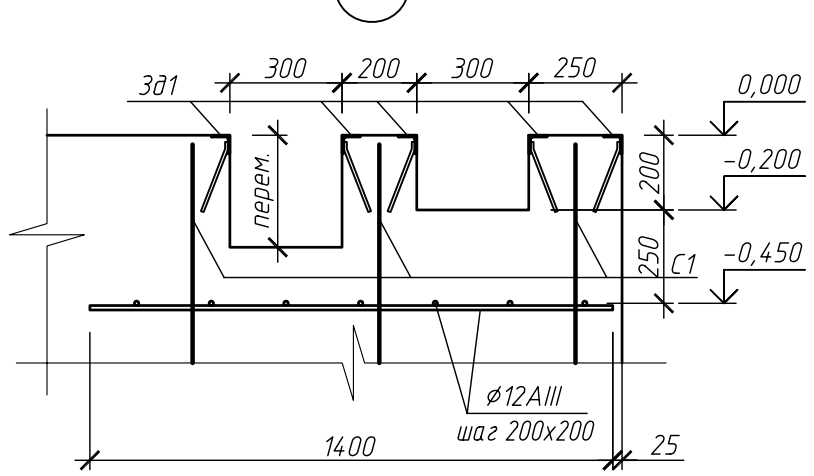

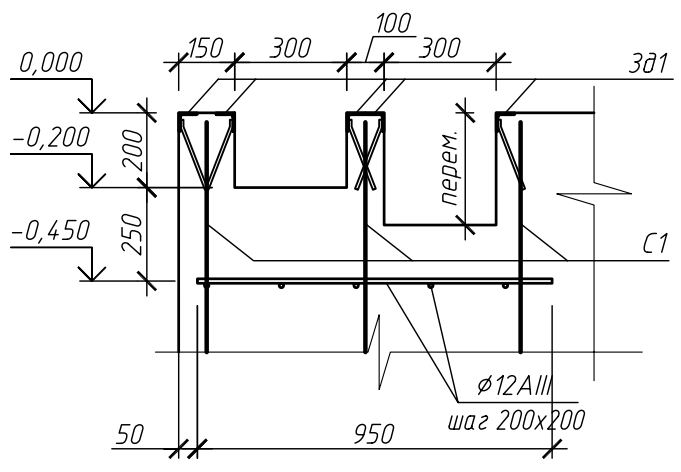

Схема армирования в нижней зоне

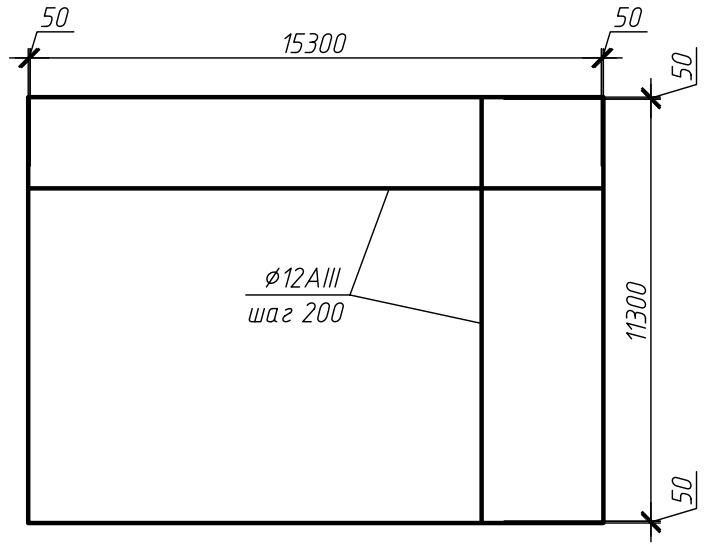

Схема армирования на отм. -0,450

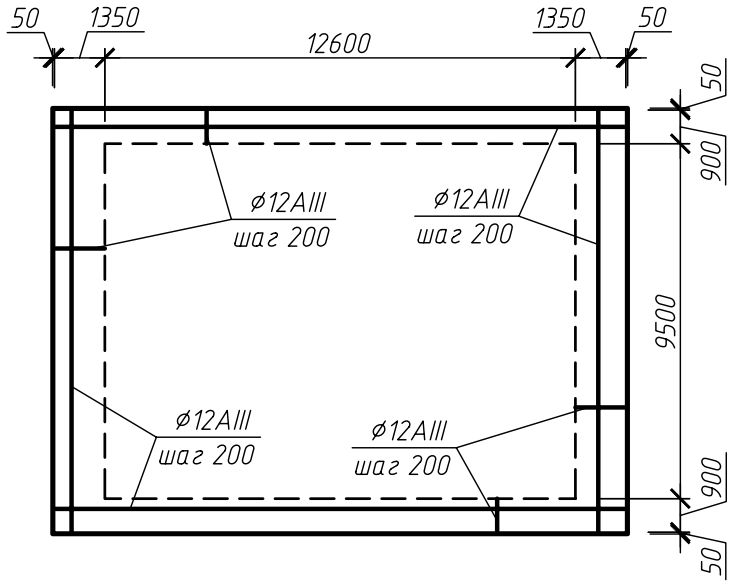

Примечания

1. Общие указания см. лист 1.
2. Схему расположения испытательного стенда см. на листе 2.
3. Сводную спецификацию конструкций и материалов на устройство испытательного стенда см. на листе 11.
4. Устройство монолитного ж/б основания испытательного стенда выполнять совместно с его металлической конструкцией. Общий порядок производства работ см. лист общих данных.
5. Монолитное основание испытательного стенда выполнять из бетона класса В25, марки F100 по морозостойкости и марки W6 по водонепроницаемости с армированием сетками.
6. Арматурные сетки выполнить из отдельных стержней ø12AIII с защитным слоем бетона до арматуры – 50 мм. В пересечениях стержни соединить вязальной проволокой ø1,2-О-С ГОСТ 3282-74.При соединении стержней внахлест величина перепуска должна быть не менее 40 диаметров, в одном пересечении не более 50% стыков. Стыки неоходимо располагать вразбежку.
7. Обратную засыпку выполнять местным непучинистым грунтом или песчано-гравийной смесью. Уплотнение засыпки производить послойно толщиной слоя не более 200 мм до коэффициента уплотнения Kсом=0,92.
8. Устройство монолитного основания предусмотрено по мембране Planter Standard и подушке из щебня фр.20-40 мм толщиной 300 мм.
9. Лотки для стока жидкостей и прокладки коммуникаций перекрыть съемными решетками индивидуального изготовления.
10. Боковые поверхности монолитного ж/б основания покрыть холодной битумной мастикой Технонаст за 2 раза.

Взам. инв. №

Подп. и дата

Инв. № подл.

						РНФ 14-29-00172-1-КР.3	
						Здание с испытательным стендом по адресу: г.Пермь, ул.Академика Королева, 1	
Изм.	Кол.уч.	Лист	№ док.	Подп.	Дата		
						Здание с испытательным стендом	Стадия: Р; Лист: 10; Листов:
Разраб.		Лядов					
Проверил		Плотников				Монолитное ж/б основание под металлическую конструкцию испытательного стенда	ИМСС УрО РАН
Н.контр.		Лядов					

Формат А3